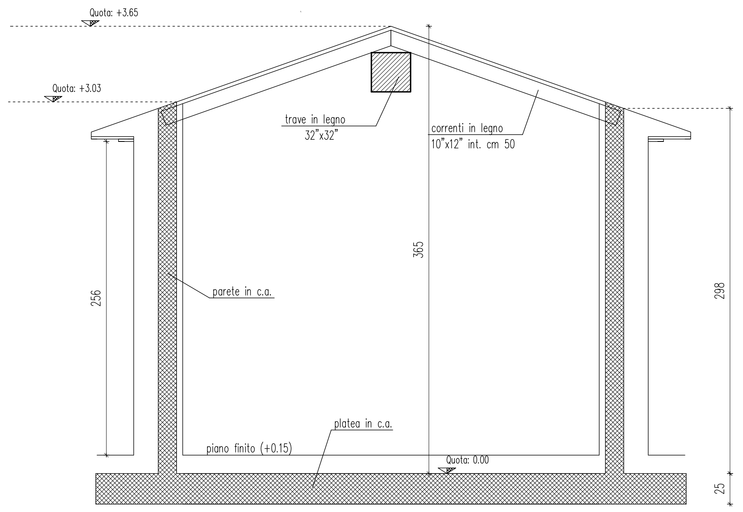

SEZIONE A-A scala 1:25

NOTA: CONTROLLARE LE QUOTE AL FINITO NEL PROGETTO ARCHITETTONICO

MATERIALI

ACCIAIO: – tipo S 275 per tutti i profili;
– tipo B 450 C per barre e reti elettrosaldate;
CALCESTRUZZO: – classe C 25/30 per tutti i tipi di getto;
LEGNO: – classe D50.

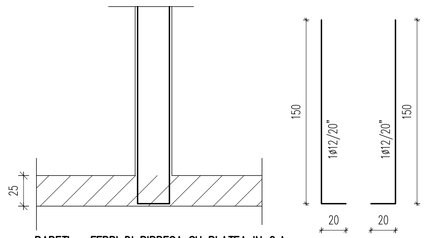

PARETI – FERRI DI RIPRESA SU PLATEA IN C.A.
SEZIONE TIPO

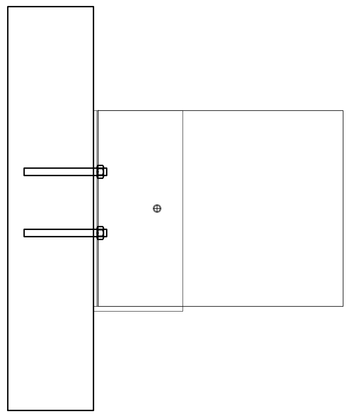

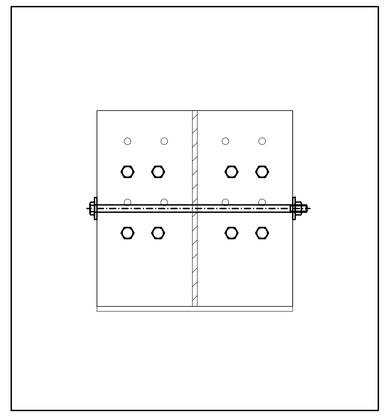

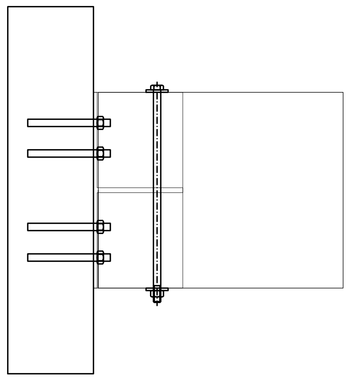

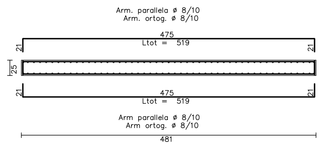

Sezione 1 – 1

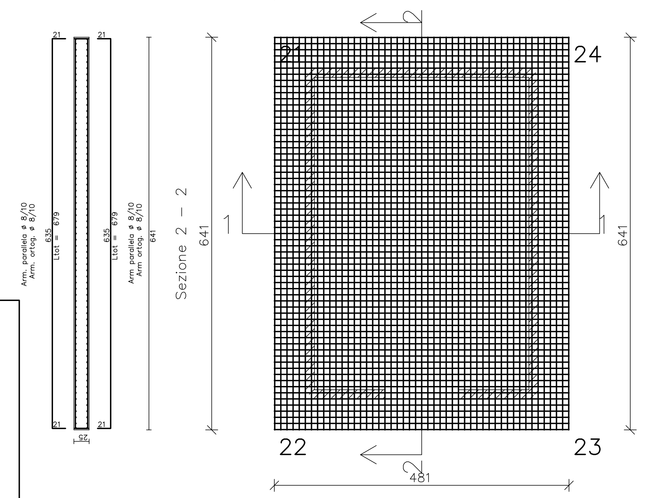

ARMATURA DI BASE SUP.=INF. PIASTRA 1 QUOTA m.0.00
ø 10/ 20 direz.X
ø 10/ 20 direz.y (spessore= 25 cm)

ACCIAIO B450C	CALCESTR. C25/30

Tabella connettori

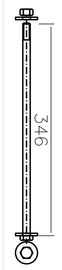

connettore trave
bullone M12x346
classe acciaio 6.8
a.t.a.: 1
dado M12
rondella 13 x 36 x 4

Tabella piastre

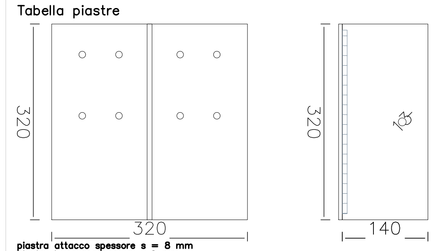

piastra attacco spessore s = 8 mm
piastra base spessore s = 6 mm
acciaio piastre S235
saldature tipo ⊥ doppio cordone d'angolo
– acciaio S235
– prof. gola wa = 8 mm
– lunghezza L = 300 mm

Tabella ancoranti

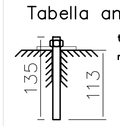

tirafondo tipo barra filettata
acciaio classe S275
num. ancor.: 8 (2 x 2 x 1)

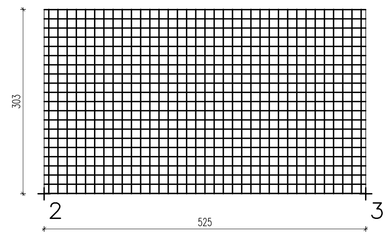

ARMATURA DI BASE SUP.=INF. SETTO 4 QUOTA m.0.00– 3.03
ø 8/ 15 direz.X
ø 8/ 15 direz.y (spessore= 15 cm)
Sui bordi prevedere risvolto ferri (l= 11 cm)

ACCIAIO B450C	CALCESTR. C25/30

Prescrizione: 9 Spilli/Mq

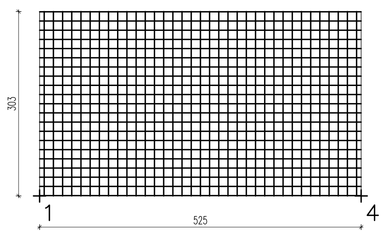

ARMATURA DI BASE SUP.=INF. SETTO 3 QUOTA m.0.00– 3.03
ø 8/ 15 direz.X
ø 8/ 15 direz.y (spessore= 15 cm)
Sui bordi prevedere risvolto ferri (l= 11 cm)

ACCIAIO B450C	CALCESTR. C25/30

Prescrizione: 9 Spilli/Mq

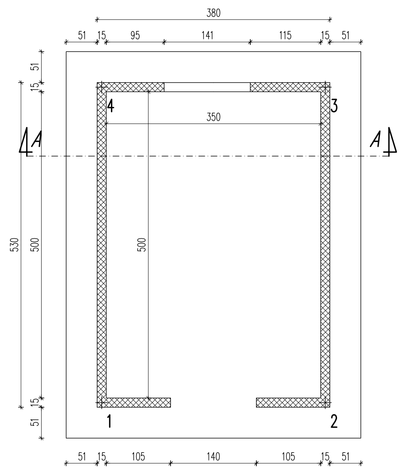

PIANTA FONDAZIONI scala 1:50

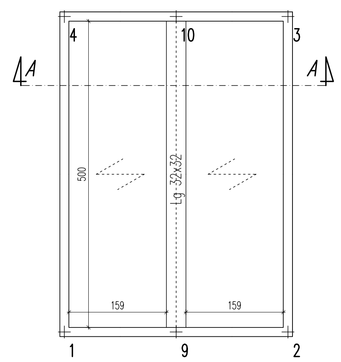

PIANTA COPERTURA scala 1:50

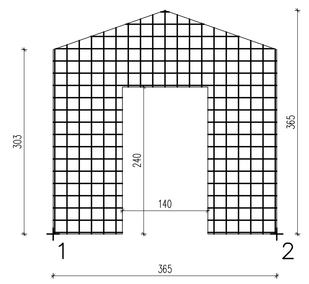

ARMATURA DI BASE SUP.=INF. SETTO 2 QUOTA m.0.00– 3.65
ø 8/ 20 direz.X
ø 8/ 20 direz.y (spessore= 15 cm)
Sui bordi prevedere risvolto ferri (l= 11 cm)

ACCIAIO B450C	CALCESTR. C25/30

Prescrizione: 9 Spilli/Mq

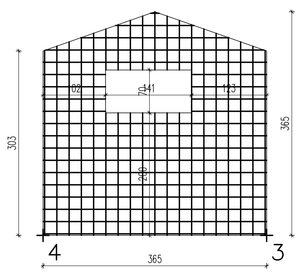

ARMATURA DI BASE SUP.=INF. SETTO 1 QUOTA m.0.00– 3.65
ø 8/ 20 direz.X
ø 8/ 20 direz.y (spessore= 15 cm)
Sui bordi prevedere risvolto ferri (l= 11 cm)

ACCIAIO B450C	CALCESTR. C25/30

Prescrizione: 9 Spilli/Mq

STUDIO
Dott. Ing. Sara D'Anna
P.zza V. Veneto 15, 52025 Montevarchi (Ar)
tel. 055/980858 - 339/7764925
sara.danna@pec.ordingar.it

Committente: UNIONE DEI COMUNI DEL PRATOMAGNO

Costruttore:

oggetto: Progetto per la costruzione di annesso agricolo posto in nel Comune di Loro Ciuffenna – Stalla Falco.

Progettista e D.L. strutture: Dott. Ing. Sara D'Anna

nome tavola: PARTICOLARI COSTRUTTIVI OPERE IN C.A. (PIANTE_SEZIONE_ASSONOMETRIA)

tavola: Unica | data: Luglio 2018 | scala: 1:50 1:25 1:10

annotazioni